移動体検証キット FuzzBot-Pro

Jetson Orin Nano Super，Mid-360 仕様

ROS 2 Humble 対応 小型移動ロボット

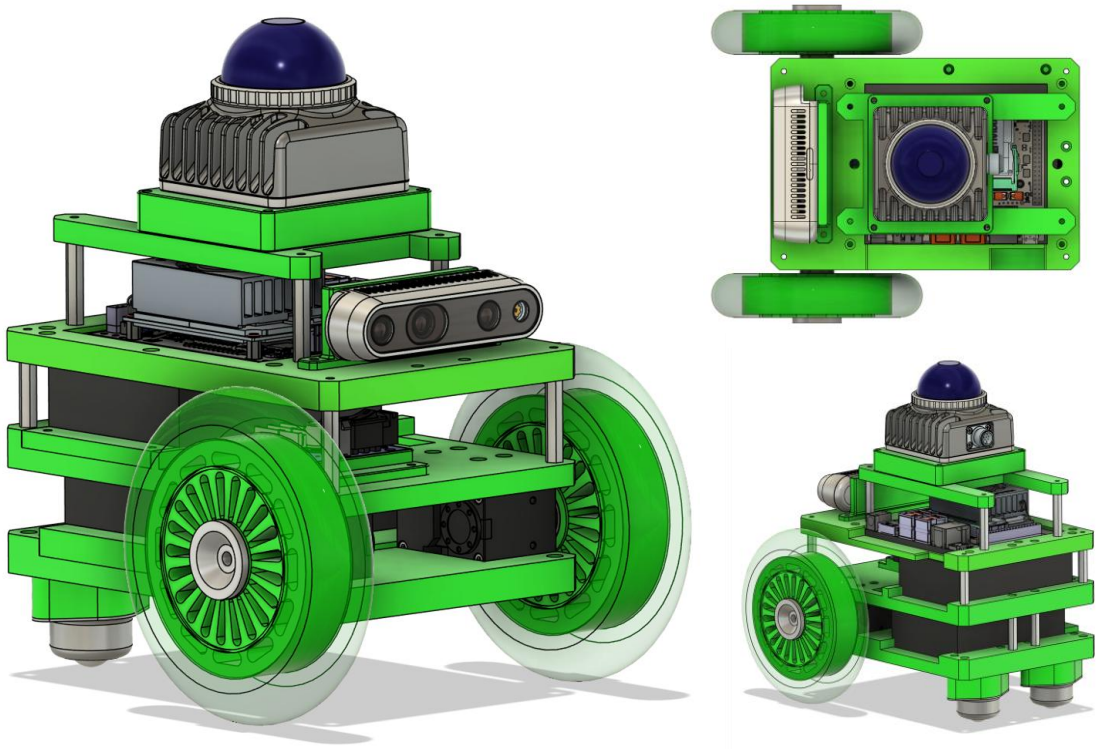

項目	FuzzBot-Pro
最大移動速度	0.578 m/s
最大回転速度	7.76 rad/s (222.28 deg/s)
サイズ （L x W x H）	209 mm x 180 mm x 235 mm
重量 （合計）	2.5 kg
コンピュータ（SBC）	Jetson Orin Nano Super 8GB
USB-シリアル変換インターフェース	U2D2
車輪用アクチュエータ	DYNAMIXEL XM430-W350-T x 2
カメラ	Intel RealSense D435i
LiDAR	Livox Mid-360
バッテリ	CIO SMARTCOBY TRIO 67 W 20000 mAh x 2
対応ソフトウェア	JetPack 6.2 (Ubuntu 20.04, ROS 2 Humble)

FuzzRoBo

（株）東海林ファジィロボット研究所

移動体検証キット FuzzBot-Pro

Jetson Orin Nano Super，Mid-360 仕様

ROS 2 Humble 対応 小型移動ロボット

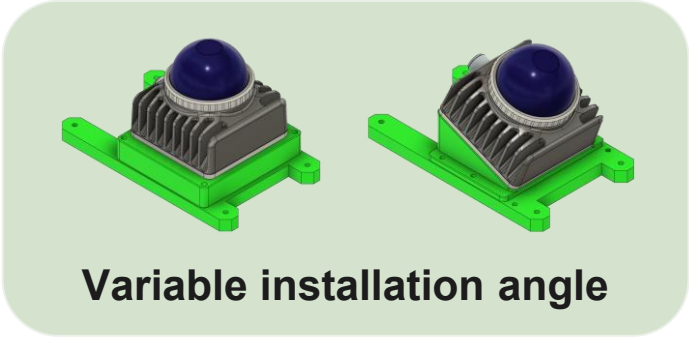

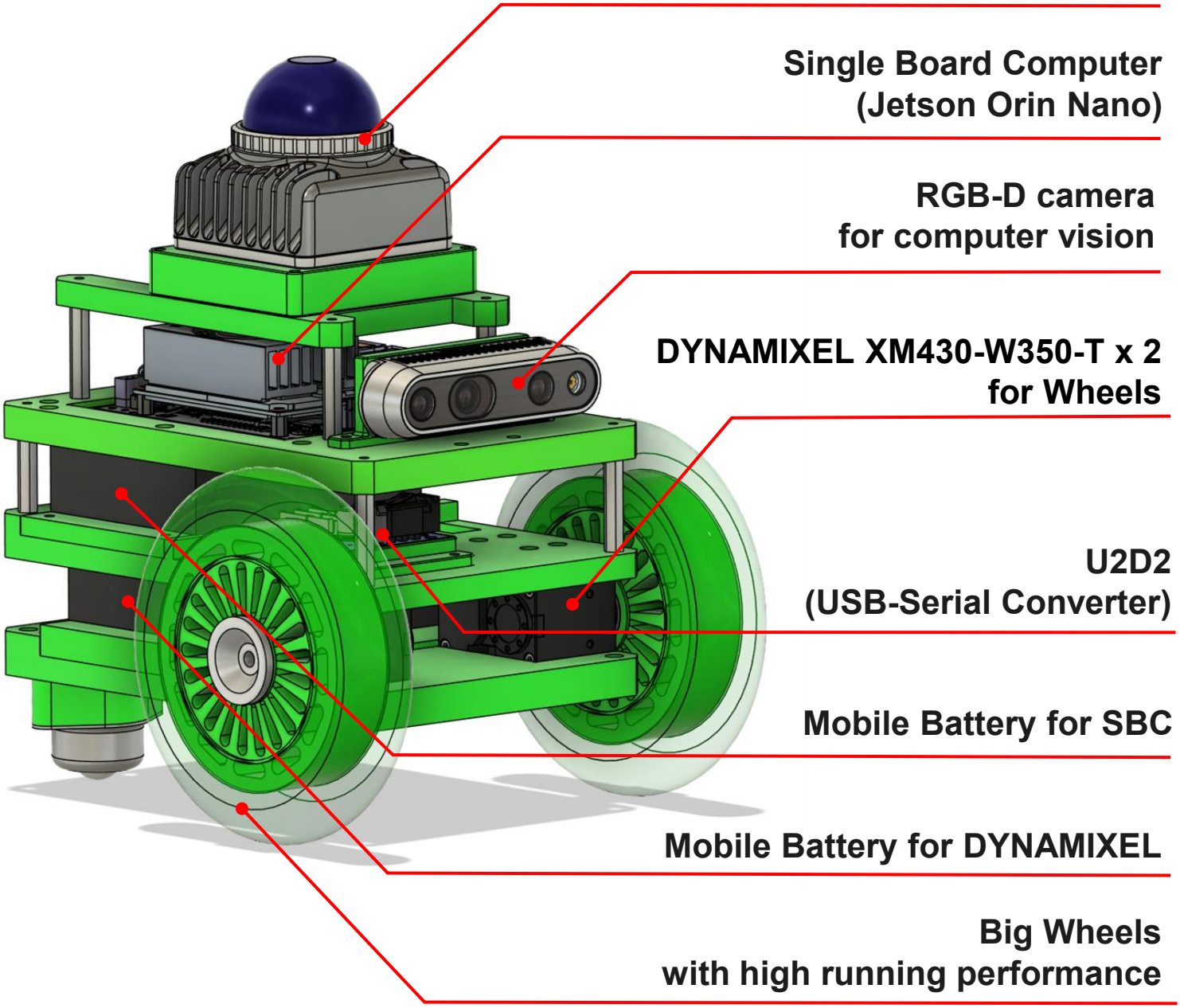

FuzzRoBo

（株）東海林ファジィロボット研究所

移動体検証キット FuzzBot-Pro

Jetson Orin Nano Super，Mid-360 仕様

ROS 2 Humble 対応 小型移動ロボット

ROS 2

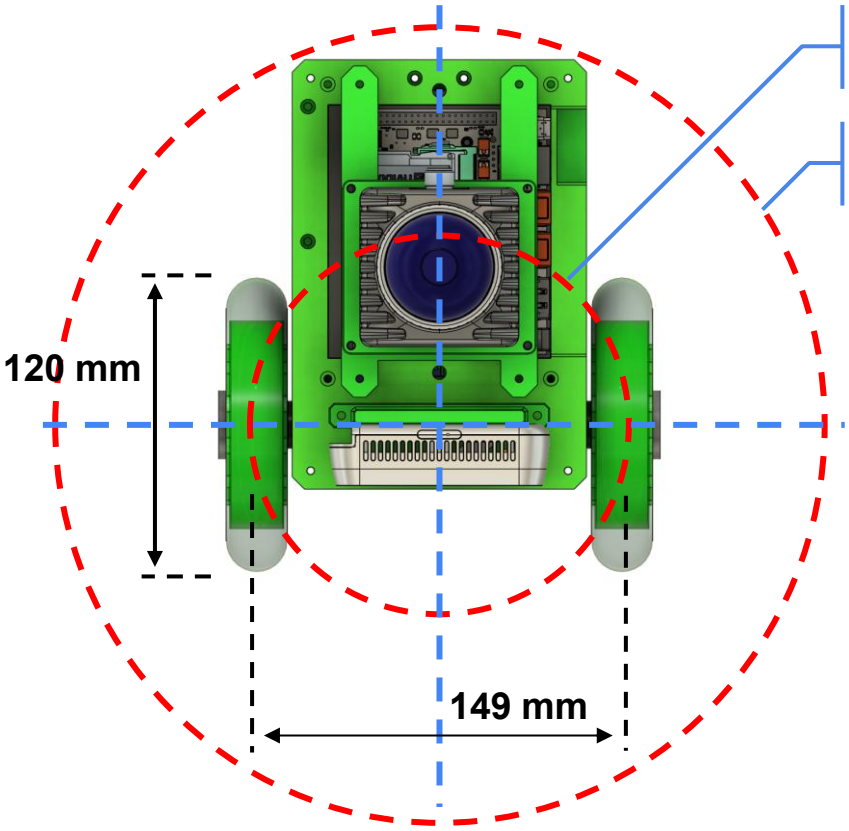

Size = 209 x 180 x 235 (L x W x H, mm)

Weight = 2.5 kg

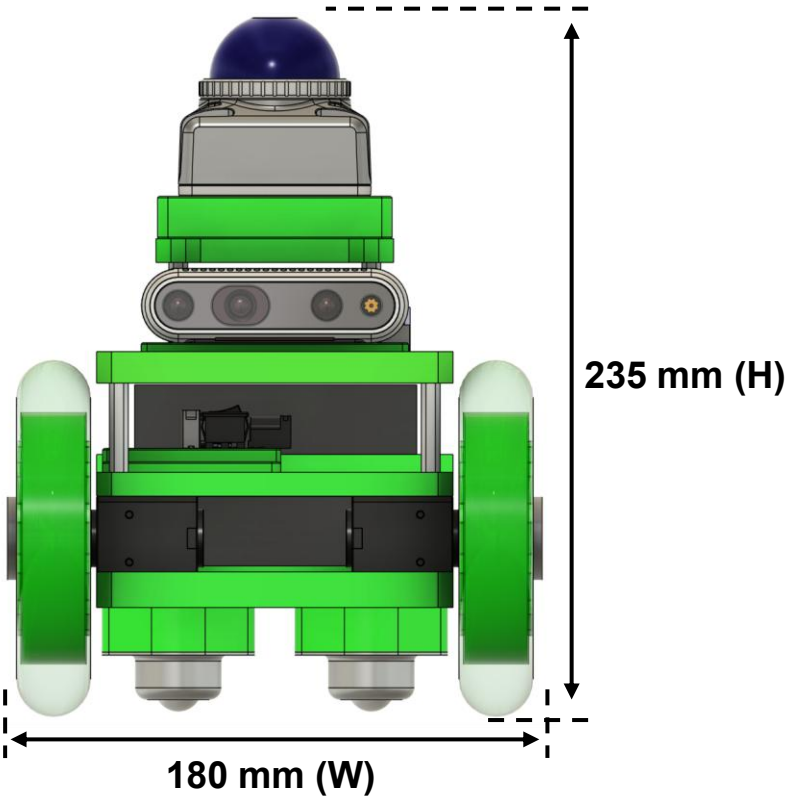

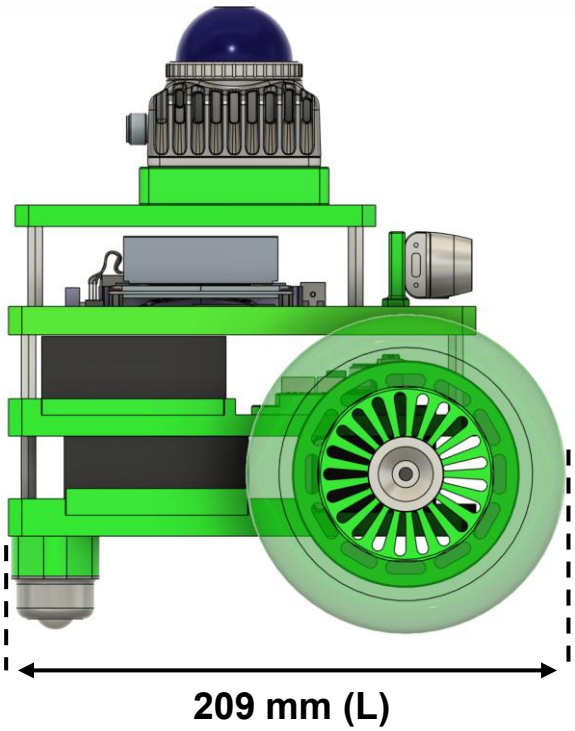

FuzzRoBo

（株）東海林ファジィロボット研究所

移動体検証キット FuzzBot-Pro

Jetson Orin Nano Super，Mid-360 仕様

ROS 2 Humble 対応 小型移動ロボット

ROS 2

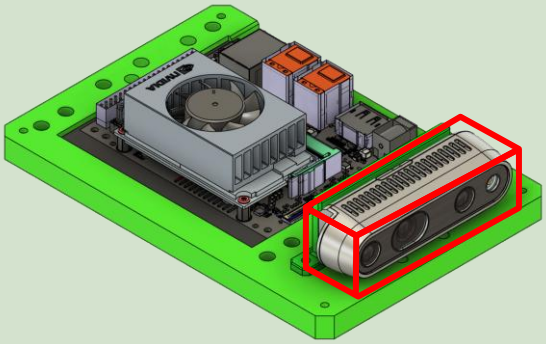

Equipped with RGB-D camera
for computer vision

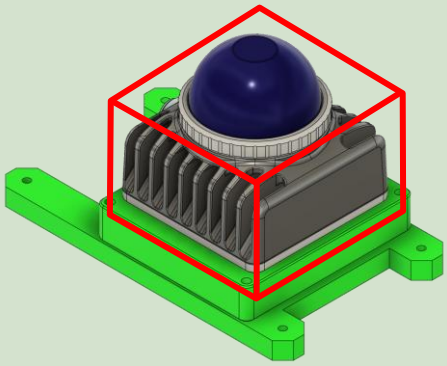

Equipped with 3D-LiDAR
for spatial recognition

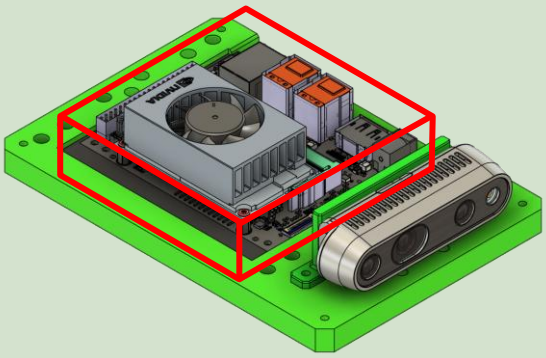

Equipped with Jetson Orin Nano
for Deep Learning

GAZEBO

Compatible with
ROS 2 Humble / Gazebo

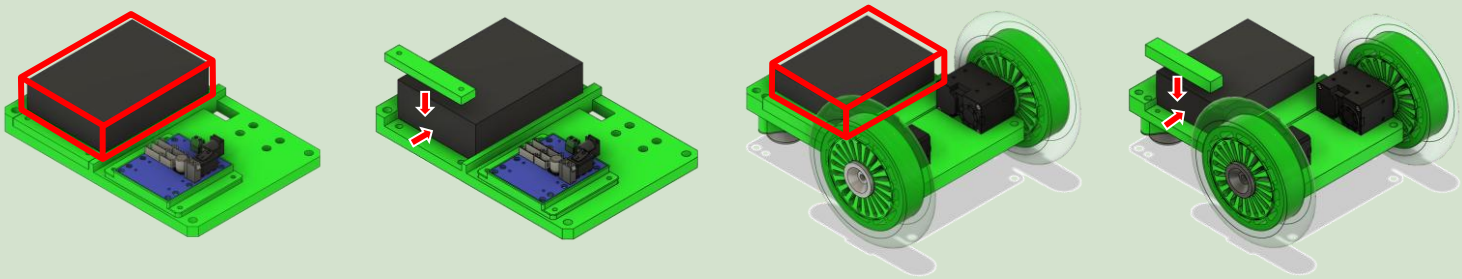

Long battery life with high-capacity mobile battery (removable)

FuzzRoBo

（株）東海林ファジィロボット研究所